Index

= Produits bio-dégradables, ou qui réduisent ou ne nécessitent pas l'utilisation de produits chimiques. Informez-vous, certains sont éligibles à une subvention.

Biodegradables products or with no use or reducing chimicals. Inquire, some are eligible to grant.

Ancrages/ Anchors	Page 61
Attacheuse électrique / Electric Tying device **Infaco A3M**	Page 16-17
Attaches divers / miscellaneaous ties	Page 48-56
Attaches pour fils et filets / clips for wires and nets	Page 50-53
Bisodisac protection jeunes plants / young plants protection	Page 68
Fil d'Acier, câble et Chaine/ steel wire, cable and Chain	Page 59-60
Clôture/ Fences	Page 64
Couteaux/ Knifes	Page 57
Couvre-sol / ground cover	Page 63
Effaroucheurs/ scarers **scarybird, birdgard**	Page 38-39
Exbanor, rubangel, duratool	Page 46-47
Filets oiseaux et insectes / bird and Insect netting	Page 65-67
Gripple, manchons / **gripple**, connector sleeves	Page 58
Machinerie **Ostraticky + MGV** Machinery	Page 72-78
Palissage / treillising	Page 44
Poteaux, tuteurs/ Posts, stakes	Page 62-63
Protection des jeunes plants, hivernale / young plants protection, winter covers	Page 68-70
Pulvérisateurs / Sprayers **MANKAR**	Page 27-37
Sécateurs, scies, etc./hand pruners, saws, etc. **Castellari**	Page 03-07
Sécateur électrique et pôles/ Electric prunner and poles **INFACO electrocoup**	Page 11-21
Solutions fixation des filets et toiles / solutions to fix nets and covers	Page 70-71
Poigné motorisée et outils / Motorized handle and tools **INFACO Powercoup**	Page 22-26

PLAST-FORCE

DIVISION AGRICOLE

AGRI-FLEX

VEGETO

DIVISION HORTICOLE

VISITEZ WWW.AGRI-FLEX.COM ET INSCRIVEZ-VOUS À NOTRE INFOLETTRE POUR RECEVOIR LES PROMOTIONS.

VISIT WWW.AGRI-FLEX.COM AND SUBSCRIBE TO THE NEWSLETTER TO RECEIVE ALL OUR PROMOTIONS.

Castellari

Pour tous vos besoins de sécateurs, coupe-branches et scie

For all your needs in pruners, loppers and saws

Améliorez votre travail avec moins d'efforts!

Do more with less effort!

- Poids/weight
- Longeur/length
- Tailles/sizes
- Profondeur de coupe/Depth of cut
- Sylviculture/Forestry
- Arbres fruitiers/Fruit Trees
- Jardinage/Gardening
- Viticulture/Vineyards
- Pièces de rechange/Spare parts
- Aiguisoir/Sharpener
- Pierre à aiguiser/Sharpening Stone
- Main Droit ou Gauche/Right or Left hand
- Main Droit seulement/Right hand only

UTILIZATION:

- ●●● idéal/ideal
- ●●○ convenable/suitable
- ●○○ utilisable/usable

SÉCATEURS À MAIN—HAND PRUNERS

MINI

19 cm

POIDS 170 g

LA CONTRE-LAME EN ALUMINIUM FORGÉE GARANTIE À VIE

FORGED ALUMINUM COUNTER BLADE GUARANTEED FOR LIFE

ERGONOMIC

21 cm

POIDS 215 g

LA CONTRE-LAME EN ALUMINIUM FORGÉE GARANTIE À VIE

FORGED ALUMINUM COUNTER BLADE GUARANTEED FOR LIFE

UNIVERSALE

21 cm

POIDS 210 g

LA CONTRE-LAME EN ALUMINIUM FORGÉE GARANTIE À VIE

FORGED ALUMINUM COUNTER BLADE GUARANTEED FOR LIFE

LADY II

21 cm

POIDS 235 g

SCIES À LA MAIN—HAND SAWS

SPE 18G

18 cm

POIDS
210 g

SME 24G

24 cm

POIDS
240 g

Coupe-branche—Loppers

Tucano M80 & M100

↔	Poids
80cm	1050 g
100cm	1210 g

La contre-lame en aluminium forgée garantie à vie

Forged aluminum counter blade guaranteed for life

Troncarami 80&100

↔	Poids
80cm	800 g
100cm	1100 g

La contre-lame en aluminium forgée garantie à vie

Forged aluminum counter blade guaranteed for life

Tucano télescopique 3m, 4m & 6m

↔	Poids
40 cm	700 g
60 cm	800 g
80 cm	1000 g

La contre-lame en aluminium forgée garantie à vie

Forged aluminum counter blade guaranteed for life

Perches—Poles

AT 3m & 4m Télescopique

AT6N télescopique

AT 3M : 1.5м—3.0м

AT 4M : 2.0м—4.0м

AT6N 6M : 2.0—6.0м

AF 1.8M—2.8M Fixe

AF 1.8—1.8м

AF 2.8—2.8м

Lames de scie PS33 & PS35

35 см

33 см

Travail manuel autres - Manual work Others

Gant coqué pour sécateur manuel et pneumatique

Shelled glove love for manual and pneumatic hand pruner

- **Coquilles en aluminium aux 5 doigts :**
  Insérées entre la doublure et le cuir extérieur, elles protègent une phalange et demie de l'écrasement et de la coupure.

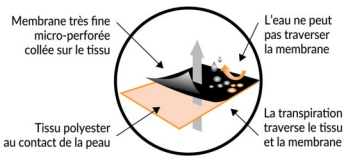

Seule la main coquée est doublée avec le polyester imper-respirant

GANT COQUÉ

– **Matière** : Dos en flanc de bovin pleine fleur hydrofuge, paume en bande de bovin pleine fleur hydrofuge retournée côté chair (pour une meilleure résistance à l'abrasion)

– COQUILLES DE PROTECTION À L'EXTREMITÉ DE CHAQUE DOIGTS (Main opposée au sécateur) Résistance 20 bars (290 lbs/ po2)
– **Doublure** : Polaire 100% Polyester avec membrane imper-respirante.

Le gant non-coqué n'a pas de doublure pour permettre une meilleure sensibilité. Cuir de bovin pleine fleur.

– **Montage** : Coupe américaine avec pouce palmé, Ajoutage sur le dos à la double aiguille pour une plus longue durabilité, Elastique de serrage sur le dos.

– **Renforts** : Entre le pouce et l'index et sur l'intérieur des doigts sauf pouce, au niveau des coquilles (renforts invisibles).

– **Poignet** : Bord-côte élastique munie d'un protège artère assurant le serrage et la protection de l'avant-bras.

PRUNING GLOVE WITH SHELLS

– **Material** : Water-repellent full-grain cowhide back, water-repellent full-grain cowhide palm flipped on the flesh side (for better resistance to abrasion)

– PROTECTION SHELLS AT THE FINGERTIP OF EACH FINGER (Opposite hand to pruner) 20 bars resistance (290 bs/ po2)

- **Lining** : Polar 100% polyester with a special waterproof-breathable lining.

The non–shelled glove has no lining to permit a better sensibility. Full grain cowhide.

– **Assembly** : American cut with palmed thumb. Double sewing for durability, tightening elastic on back.

– **Reinforcement** : Between thumb and forefinger and inside each finger except thumb, at shells (invisible reinforcement)

– **Wrist** : Elastic knit wrist with an artery-protection to ensure tightening and protection of the forearm.

PEAUCÉROS® FABRICATION FRANÇAISE

PEAUCÉROS PROTECTION EXPERTISE

Travail manuel autres -

Manual work Others

Épampreuse manuelle

Manual shoot remover

Vignes
Olives
Petits fruits
Arbres ornementaux
Jardinage

Vines
Olive trees
Fruit bushes
Ornamental trees
Gardening

Avantages

- Économique
- Performance de 1100 plants/hr
- Travail en position debout (prévention des maux de dos).
- Économise 35 minutes/Ha, ce qui équivaut à 2.2 heures par jour
- Brosse durable: + de 60 000 plants
- N'endommage pas les troncs

Pour une bonne élimination des jeunes pousses (gourmands...), il faut embrasser le tronc de la plante au moyen des brosses afin que ces dernières s'entrelacent par la partie inférieure et éliminent les pousses par la partie frontale de l'émondoir manuel. Après avoir réglé les brosses, il faudra effectuer un mouvement vers le sol afin d'éliminer les pousses par le frottement des brosses. Plus le diamètre du tronc sera grand, plus il faudra ouvrir les rails au moyen du dispositif prévu et mettre des brosses plus longues pour qu'elles puissent embrasser tout le tronc.

Base du tronc -L'élimination de ces pousses ne peut pas être effectuée de la même manière en raison de l'endroit de leur apparition. Il faudra utiliser la lame dont est muni l'émondoir manuel, sur un des rails des brosses afin d'attaquer la base de la pousse par la partie inférieure de la lame et en utilisant l'intérieur ou l'extérieur de la lame en fonction de l'orientation des pousses vers la droite ou vers la gauche du tronc. La lame sera orientée vers la base de la pousse et la coupera. L'émondoir manuel peut être orienté également de manière à prendre la pousse par la partie frontale ou supérieure de la lame.

Advantages

- Low cost.
- Operator in a standing position (thus preventing back pain).
- Performance: 1100 plants / hour
- Save 35 min/Ha – leading to a saving of 2.2 hours per day
- Long-lasting brush: over 60,000 plants
- Does not harm trunks

To properly get rid of shoots or suckers, etc, you must ensure the brushes are properly attached from below, so that the shoots are properly removed from the front of the manual shoot remover. Once properly adjusted, the brushes must make pushing movements towards the ground so the shoots are removed by this action. The larger the diameter of the stem, the more the guides through the system must be opened, with the longer length brushes gripping the whole stem circumference.

Stem bottom - The manual shoot remover has a blade attached to one of the brush guides to remove shoots that are not removed by the aforementioned action. The base of the shoot should be cut with the bottom of the blade, both on the inside and outside of the blade (depending on whether the shoots are on the right or left side of the stem), by directing the blade towards the base. The manual shoot remover can also be rotated to attack the shoot with the front or top of the blade.

Travail manuel autres -

Manual work Others

Épampreuse manuelle pour protecteurs

Manual shoot remover for vine guards

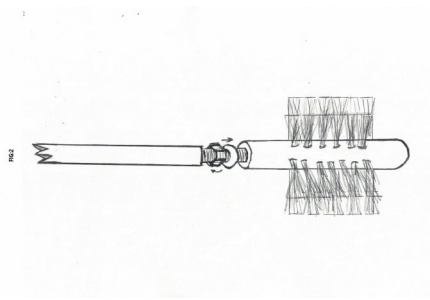

Avantages

- Économique
- Performance de 1100 plants/hr
- Travail en position debout (prévention des maux de dos).
- Économise 35 minutes/Ha, ce qui équivaut à 2.2 heures par jour
- Brosse durable: + de 60 000 plants
- N'endommage pas les troncs

Pour une bonne élimination des jeunes pousses (gourmands...), il faut embrasser le tronc de la plante au moyen des brosses afin que ces dernières s'entrelacent par la partie inférieure et éliminent les pousses par la partie frontale de l'émondoir manuel. Après avoir réglé les brosses, il faudra effectuer un mouvement vers le sol afin d'éliminer les pousses par le frottement des brosses. Plus le diamètre du tronc sera grand, plus il faudra ouvrir les rails au moyen du dispositif prévu et mettre des brosses plus longues pour qu'elles puissent embrasser tout le tronc.

Base du tronc -L'élimination de ces pousses ne peut pas être effectuée de la même manière en raison de l'endroit de leur apparition. Il faudra utiliser la lame dont est muni l'émondoir manuel, sur un des rails des brosses afin d'attaquer la base de la pousse par la partie inférieure de la lame et en utilisant l'intérieur ou l'extérieur de la lame en fonction de l'orientation des pousses vers la droite ou vers la gauche du tronc. La lame sera orientée vers la base de la pousse et la coupera. L'émondoir manuel peut être orienté également de manière à prendre la pousse par la partie frontale ou supérieure de la lame.

Advantages

- Low cost.
- Operator in a standing position (thus preventing back pain).
- Performance: 1100 plants / hour
- Save 35 min/Ha – leading to a saving of 2.2 hours per day
- Long-lasting brush: over 60,000 plants
- Does not harm trunks

To properly get rid of shoots or suckers, etc, you must ensure the brushes are properly attached from below, so that the shoots are properly removed from the front of the manual shoot remover. Once properly adjusted, the brushes must make pushing movements towards the ground so the shoots are removed by this action. The larger the diameter of the stem, the more the guides through the system must be opened, with the longer length brushes gripping the whole stem circumference.

Stem bottom - The manual shoot remover has a blade attached to one of the brush guides to remove shoots that are not removed by the aforementioned action. The base of the shoot should be cut with the bottom of the blade, both on the inside and outside of the blade (depending on whether the shoots are on the right or left side of the stem), by directing the blade towards the base. The manual shoot remover can also be rotated to attack the shoot with the front or top of the blade.

INFACO®

www.infaco.com

ELECTROCOUP®

SÉCATEUR ÉLECTRIQUE

ELECTRIC PRUNER

NOUVEAUTÉ

F3015 OPTION DSES SANS FIL

F3015 WIRELESS DSES OPTION

Viticulture	Oui
Arboriculture	Oui
Espaces verts	Oui
Coupes bois humides	Déclenchement du système de sécurité dans 0,05 à 0,1 % des cas soit 5 à 10 par jour
Coupes près du sol	Déclenchement du système de sécurité dans 0,05 à 0,1 % des cas soit 5 à 10 par jour
Déclenchement au contact des fils de palissage	Oui
Cable de liaison	Non
Port de gant	Facultatif
Disponibilité	Octobre 2019

Vine growing	Yes
Tree growing	Yes
Green areas	Yes
Cuts in damp wood	Triggering the security system in 0.05 to 0.1% of cases, ie 5 to 10 per day
Cuts near the ground	Triggering the security system in 0.05 to 0.1% of cases, ie 5 to 10 per day
Triggering in contact with the trellis wires	Yes
Connecting cable	Non
Glove wearing	Optional
Availability	October 2019

POUR LES SÉCATEURS F3015, LE NOUVEAU SYSTÈME DSES WIRELESS SE COMPOSE D'UNE GÂCHETTE CONDUCTRICE QUI RÉALISE LA LIAISON ENTRE LE CORPS DE L'UTILISATEUR ET LE SYSTÈME ÉLECTRONIQUE DU SÉCATEUR (SYSTÈME BREVETÉ). DÈS QUE LA TÊTE DE COUPE ENTRE EN CONTACT AVEC LA PEAU, LA RÉOUVERTURE DE LA LAME DU SÉCATEUR SE DÉCLENCHE INSTANTANÉMENT : L'ACCIDENT EST ÉVITÉ !

*** SI VOUS SOUHAITEZ VOUS ÉQUIPER DE GANTS POUR VOUS PROTÈGER CONTRE LE FROID, LE SYSTÈME WIRELESS IMPOSE ENCORE LE PORT DE GANTS CONDUCTEURS INFACO (2) DÉPAREILLÉS SELON QU'IL S'AGIT DE LA MAIN PORTANT LE SÉCATEUR (PEU D'USURE) OU DE LA MAIN OPPOSÉE, SINON L'UTILISATEUR N'EST PAS PROTÉGÉ POUR LA DÉTECTION.

FOR THE F3015 PRUNNING SHEARS, THE NEW DSES WIRELESS SYSTEM CONSISTSOF A CONDUCTIVE TRIGGER THAT CONNECTS THE USER'S BODY TO THE ELECTRIC PRUNNER (PATENTED SYSTEM). AS SOON THE CUTTING HEAD COMES INTO CONTACT WITH THE SKIN, THE RE-OPNEING OF THE PRUNNER BLADE IS TRIGGERED INSTANTLY: THE ACCIDENT IS AVOID!

*** IF YOU WANT TO WEAR GLOVES, TO PROTECT YOU FROM COLD, THE WIRELESS SYSTEM STILL REQUIRES INFACO MISMATCHED CONDUCTIVE GLOVES (2) TO BE WORN, DEPENDING ON WHETER IT IS THE HAND CARRYING THE PRUNNER (LESS USE) OR THE OPPOSITE HAND, IF NOT THE USER WON'T BE PROTECT BY THE DETECTION SYSTEM.

KITS DE LAMES DISPONIBLES: 3 GROSSEURS DE COUPES POSSIBLE

BLADES KIT AVAILABLE: 3 DIFERENT CUTTING CAPACITY

STANDARD : 40MM/ 1.5 PO **MEDIUM** : 45MM/ 1 3/4 PO **MAXI** : 55MM/ 2 1/4 PO

Sécateur électrique—Electric pruner

ELECTROCOUP F3015

F3015 (Avec Fil/ With cord)

dans la continuité du perfectionnement

Le sécateur électrique ELECTROCOUP F3015 est la nouvelle référence. Outil véritablement conçu pour les Professionnels de la taille, le F3015 se positionne dans la continuité de ses prédécesseurs comme un outil de qualité, fiable, largement approuvé par l'ensemble de ses utilisateurs à travers le monde.

The next step to perfection

The ELECTROCOUP F3015 electric pruning shears are the new reference. A tool designed for pruning professionals, the F3015 positioned itself in line with its predecessors as a reliable, high-quality tool, approved by all its users throughout the world.

KITS de lame
Blade kits

Capacité de coupe—Cutting capacity

Standard : 40mm/ 1.5 po **Medium** : 45mm/ 1 3/4 po **Maxi** : 55mm/ 2 1/4 po

LES KITS - 3 OUTILS EN 1

Changez vous-même et simplement de tête de coupe suivant vos besoins.

Interchangeable Cutting Heads - 3 TOOLS IN 1

Change the cutting head simply, by yourself, depending on your needs.

Sécateur électrique—Electric pruner

Batterie au lithium
lithium battery

Autonomie journée complète 9h*
Full-day complete autonomy 9hrs*

* suivant utilisation et conditions de stockage
* depending on the use and storage conditions

Chargeur intelligent
Intelligent charger

Charge rapide : 1h30
Le chargeur de la batterie Lithium F3015 permet d'effectuer une **charge à 90% en 1 heure. La charge complète est, quant à elle, effectuée en 1h30** (équilibrage des cellules inclus).

Quick charge: 1 hour 30 minutes
The F3015 Lithium battery charger makes it possible to get a **90% charge in one hour. Complete charge is achieved in one and a half hours** (cell balancing included).

Option dses filiaire
Dses option with cable

Le Dispositif Supplémentaire électronique de Sécurité est un système anti-coupure **inventé et breveté par la société INFACO**. Il est utilisable exclusivement avec les sécateurs électroniques ELECTROCOUP.

The Extra Electronic Safety System is an injury prevention system **invented and patented by INFACO.** It can only be used with the ELECTROCOUP electronic shears.

Sécateur électrique—Electric pruner

Perches—Poles

DES SOLUTIONS ADAPTEES POUR LES TRAVAUX EN HAUTEUR
SOLUTIONS ADAPTED TO HIGH PRUNING WORK

Tout comme son prédécesseur, le F3015 bénéficie de multiples possibilités d'utilisation via ses kits Medium et Maxi ainsi que ses différentes longueurs de perches en carbone. Le F3015 peut être utilisé sur une gamme de perches fixes et télescopiques de 1,20 m à 3,50 m permettant d'effectuer des coupes jusqu'à une hauteur de 5 mètres.

Like its predecessor, the F3015 can be used with any of its cutting heads on any of Infaco's carbon fiber extension poles. The F3015 easily snaps into any of the fixed or telescopic extension poles ranging between 47'' to 11'5'', giving a cutting reach of up to 16.5 ft above the ground.

Perches télescopiques
Telescopic poles

P8T120 - 1.2 À 1.9 m : 1,1 kg
P8T210 - 2.1 À 3.5 m : 1,5 kg

Perches fixes
Fixed poles

P8F120 - 1.2 m : 0,7 kg
P8F210 - 2.1 m : 1 kg

INFACO®

www.infaco.com

A3M V2.0

Attacheuse électrique A3Mv2

Electric tying device A3Mv2

A3Mv2 48-volts electric tying device

A new A3Mv2 tying device is **now available in the 48 Volts version, in addition to the 12 Volts version.** It then becomes compatible with all ELECTROCOUP batteries including the ultra-compact battery of the F3015.

The A3M V2.0 is an electrical tying device that makes vine tying easy. This machine is highly versatile for single or double Guyot or bowed vine training. A soft steel wire is used for greater flexibility. Strong enough to hold until harvesting, it will destroy itself after a year, around pruning time. It is available in several diameters 0.40 - 0.46 - 0.50 and 0.55 mm. The tying time is inferior to 0.4 secondes.

Deux modèles disonibles: 12V ou 48V.

Two models are available: 12V or 48V.

Bobine de fil / Coil of wire

CB-40 (0.40 mm) = 1000 attaches / 1000 ties
CB-46 (0.46 mm) = 850 attaches / 850 ties
Cb-50 (0.50 mm) = 700 attaches / 700 ties

A3Mv2 attacheuse électrique 48 volts

Une nouvelle attacheuse A3Mv2 est désormais **disponible en version 48 Volts, en plus de la version 12 Volts.** Elle devient ainsi compatible avec l'ensemble des batteries ELECTROCOUP dont notamment la batterie ultra-compacte du F3015.

L'A3M V2.0 est une attacheuse électrique qui facilite l'attachage en vigne. Guyot simple, double ou arcure, cette machine est polyvalente. Le fil utilisé est en fer recuit pour une meilleure souplesse. Suffisamment solide pour tenir jusqu'à la récolte, il se détruira facilement au bout d'un an au moment de la taille. Il est disponible dans plusieurs diamètres 0.40 - 0.46 - 0.50 - 0.55 mm. Le temps de nouage est inférieur à 0.4 seconde.

INFACO®

www.infaco.com

POWERCOUP® PW2

Powercoup PW2

Poignée motorisée/ Motorized handle

L'utilisation de la poignée motorisée POWERCOUP PW2 48 Volts est très plaisante. De plus, l'appareil est beaucoup plus petit que les outils intégrant directement la batterie dans l'appareil. Compacte, maniable et légère, la poignée POWERCOUP PW2 apporte un confort de travail optimum.

Vous ajoutez les outils dont vous avez besoin. 1 moteur = 6 outils, avec ou sans perche!

The POWERCOUP PW2 48 Volt handle is very pleasant to use. Furthermore, the device is much smaller than tools that house the batteries directly inside them. Compact, easy to handle and lightweight, the POWERCOUP PW2 provides optimum work comfort.

You add the tools you need. 1 motor = 6 toools, with or without pole!

Tête de scie
Saw head

La tête de scie permet d'effectuer des coupes jusqu'à 100 mm (4 po) de diamètre. La qualité de coupe est exceptionnelle (coupes identiques à celles des sécateurs électriques ELECTROCOUP). Elle permet ainsi de diminuer le risque de maladies du bois lors des travaux de restructuration des arbres mais aussi le nombre de repousses.

The saw head can be used to cut diameters of up to 100 mm. (4 in) The quality is exceptional (cuts identical to ELECTROCOUP shears). It thereby makes it possible to reduce the risk of wood disease when restructuring trees, as well as reducing the number of shoots.

Powercoup PW2

Tête taille-haie
Hedger Trimmer Head

Les têtes de taille-haie permettent d'effectuer l'entretien de tout type de haies. Très simples d'utilisation par leur maniabilité, silencieux et sans vibration, les lamiers « haute performance INFACO » garantissent un vrai travail de Professionnel.

The hedge-trimmer heads can be used to maintain all types of hedge. Very easy to use, easy to handle, silent and vibration-free, the "INFACO high performance blades » guarantee true professional work.

Épampreuse avec perche
Desuckering tool with pole

La tête d'épampreuse pour la vigne est une alternative innovante aux solutions actuelles présentes sur le marché de l'épamprage. Comme toutes solutions d'épamprage mécanique, elle supprime l'utilisation de produits chimiques. L'épampreuse POWERCOUP PW2 apporte souplesse, facilité d'utilisation, qualité et précision d'épamprage.

The grapevine desuckering head is an innovating alternative to the current desuckering solutions available on the market. Like all mechanical desuckering solutions, it eliminates the use of chemicals. The POWERCOUP PW2 desuckering tool brings flexibility, ease of use, quality and precision desuckering.

ÉPAMPREUSE / DESUCKERING TOOL PIÈCES / PARTS

RALLONGES PW2+ BATTERIE
PW2 EXTENSIONS AND BATTERY

Pw930– 93 CM
Pw1830– 183 CM
Pw1650– 1.10M-1.65M

MALLETTTE 1 BATTERIE, GILET, CHARGEUR /

1 BATTERY, VEST AND CHARGING UNIT KIT

PESÉES / WEIGHTS

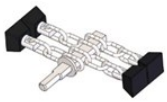

ROTOR ET PESÉES CAOUTCHOUC / ROTOR AND RUBBER WIEGHTS

PESÉE DE CAOUTCHOUC / RUBBER WEIGHT

PESÉE D'ACIER / STEEL WEIGHT

AUTRES / OTHERS

HARNAIS POUR ÉPAMPREUSE / DESUCKERING TOOL HARNESS

Meilleure contrôle et répartition du poids de la perche épampreuse

Better control and weight distribution for the desuckering tool

INFACO®

www.infaco.com

POWERCOUP® PW2

POWERCOUP PW2– ZÉRO PHYTO

ZÉRO PHYTO 3 OUTILS
ZERO PHYTO 3 TOOLS

L'UTILISATION DE LA POIGNÉE MOTORISÉE POWERCOUP PW2 48 VOLTS EST TRÈS PLAISANTE. DE PLUS, L'APPAREIL EST BEAUCOUP PLUS PETIT QUE LES OUTILS INTÉGRANT DIRECTEMENTLA BATTERIE DANS L'APPAREIL. COMPACTE, MANIABLE ET LÉGÈRE,LA POIGNÉE POWERCOUP PW2 APPORTE UN CONFORT DE TRAVAIL OPTIMUM. EN ÉLARGISSANT LA GAMME POWERCOUP PAR LES OUTILS À BATTERIE ZEROPHYTO (LA SARCLEUSE, LA BINEUSE ET LA BALAYEUSE), INFACO APPORTE SES SOLUTIONS PERFORMANTES ET INNOVANTES, POUR L'ENTRETIEN DES ESPACES VERTS SANS PRODUIT CHIMIQUE.

VOUS AJOUTEZ LES OUTILS DONT VOUS AVEZ BESOIN.

THE POWERCOUP PW2 48 VOLT HANDLE IS VERY PLEASANT TO USE. FURTHERMORE, THE DEVICE IS MUCH SMALLER THAN TOOLS THAT HOUSE THE BATTERIES DIRECTLY INSIDE THEM. COMPACT, EASY TO HANDLE AND LIGHTWEIGHT, THE POWERCOUP PW2 PROVIDES OPTIMUM WORK COMFORT. BY EXPANDING THE POWERCOUP RANGE WITH ZEROPHYTO BATTERY TOOLS (THE WEEDER, THE HOE, AND THE SWEEPER), INFACO BRINGS ITS HIGH-PERFORMANCE AND INNOVATIVE SOLUTIONS FOR THE MAINTENANCE OF GREEN SPACES WITHOUT CHEMICALS.

YOU ADD THE TOOLS YOU NEED.

+

#1 Desherbez
Weed removal

#2 Cultivez
Cultivate

#3 Nettoyez
Clean

ZÉRO PHYTO
BY INFACO

Système 3 étapes,
Silencieux,
Sans usage de pesticides.

Powercoup PW2 –Phyto Zéro

Têtes sarcleuses / weeder Heads

Les 4 lames de la sarcleuse se faufilent aisément entre les plantations. Leurs mouvements alternatifs, rapides permettent d'éliminer les mauvaises herbes avec précision et sans déstructurer les sols.

The 4 blades of the weeder sneak easily between plantations. Their fast, alternating movements make it possible to eliminate weeds with precision and without destructuring the soil..

Pack de sarclage - Weeder pack

Powercoup PW2 –Phyto Zéro

Têtes bineuses/ Hoe Heads

La perche rotative P2, équipée de fraises de binage, permet de travailler les sols dans différentes profondeurs. 3 diamètres : 100 (3.93 po), 150 (5.90) et 220 (8.66 po) mm.

The P2 rotating tool, equipped with hoeing cutters, makes it possible to work the soil in different depths. 3 diameters: 100 (3.93 po), 150 (5.90 po) et 220 (8.66 po) mm.

Powercoup PW2 –Phyto Zéro

Tête balayeuse / Hoe Heads

La perche rotative P2, équipée d'une brosse, permet de nettoyer les sols bétonnés, dallés et synthétiques. Parfait pour les paysagistes. 2 largeurs de travail : 370 (4.56 po) et 670 (26.37 po) mm.

The rotating pole P2, equipped with a brush, allows to clean concrete, paved and synthetic floors. Ideal for landscapers. 2 working widths: 370 (4.56 po) et 670 (26.37 po) mm.

Pulvérisateurs d'herbicide MANKAR ULV*

MANKAR ULV* herbicide sprayer

* Ultra low volume (grande diminution de liquide utilisé)

LUTTE, SANS EAU, CONTRE LES MAUVAISES HERBES

MANKAR®

Domaines d'utilisation

LES SYSTÈMES DE PULVÉRISATION MANKAR® ULV OFFRENT DES SOLUTIONS SPÉCIALISÉES POUR LE DESHERBAGE

dans les cultures en lignes, comme par exemple :

- Pépinières
- Cultures de sapins de Noël
- Vergers et vignobles
- Culture maraîchère
- Culture de plantes ornementales
- Plantations de bois énergie

et dans d'autres domaines d'utilisation comme par exemple :

- Horticulture et architecture paysagiste
- Chemins et places du domaine communal
- Installations industrielles
- Courts sportifs, terrain de golf et jeux et pistes en cendrée
- Pelouses
- Installations solaires en champ libre

Technique

LES SYSTÈMES DE PULVÉRISATION MANKAR® ULV OFFRENT UNE TECHNIQUE EFFICACE ET RESPECTUEUSE DE L'ENVIRONNEMENT POUR LA LUTTE PROFESSIONNELLE CONTRE LES MAUVAISES HERBES

La buse rotative à segments brevetée

La buse rotative à segments brevetée de Mantis a été développée pour l'application non diluée d'herbicides tels que Roundup®. Elle produit des gouttelettes d'environ 150 µ avec un disque rotatif vertical. Celles-ci sont pulvérisées directement vers le bas sans pression par un segment réglable de 10 à 55 cm. L'excédent de préparation est recueilli dans le corps et reconduit vers le disque de la buse. Ceci permet la répartition optimale de l'agent et réduit au minimum le risque de dérive de sorte que des quantités minimales d'herbicides suffi sent pour combattre les mauvaises herbes avec succès et de manière ciblée (par exemple : à partir de 1 l par ha pour les produits de glyphosate).

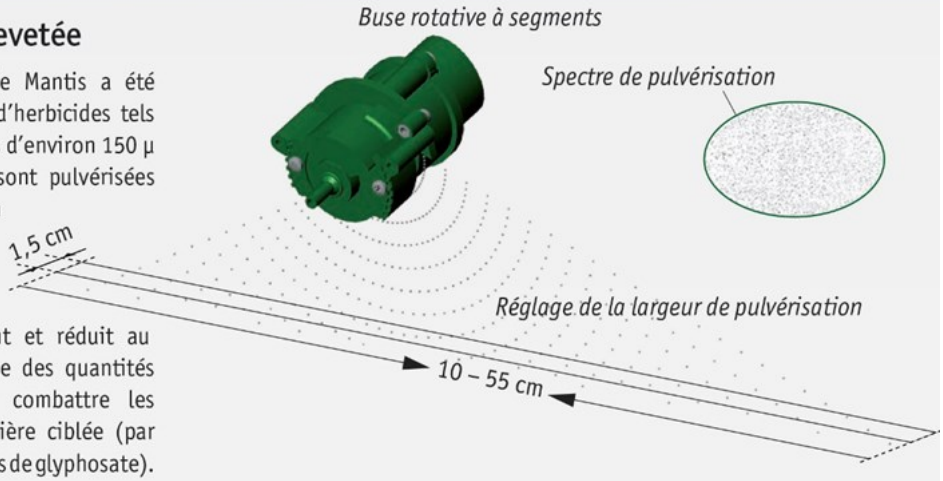

Pompe à roue motrice pour un dosage exact et dépendant du chemin

Pour les appareils MANKAR-Roll, qui sont poussés comme une brouette, et pour les appareils portés Unima-P pour les véhicules à un essieu, un détail technique supplémentaire garantit une utilisation d'herbicide efficace :

Une pompe à roue motrice assure un dosage exact et dépendant du chemin indépendamment de la vitesse de marche ou de déplacement. Même si la vitesse de marche ou de déplacement de l'utilisateur change, par exemple en raison d'irrégularités de terrain, de la nature changeante du sol ou d'inclinaison, la quantité appliquée par unité de surface (l/ha) sera exacte. Grâce à la pompe à roue motrice le surdosage (ou sous-dosage) et coûts supplémentaires inutiles d'herbicide et du temps passé sont évités.

A WATERLESS WAY TO FIGHT WEEDS

MANKAR®

Areas of applications

MANKAR® ULV-SPRAYING SYSTEMS PROVIDE SPECIALISED SOLUTIONS FOR WEED CONTROL

in row cultivations like

- Nurseries
- Christmas tree farms
- Orchards and vineyards
- Vegetables
- Ornamental plants
- Reforestation

and in other areas of application like

- Gardening and landscaping
- Sidewalks, parks, and trails
- Industrial areas
- Running tracks
- Lawns
- Solar or wind farms

Technology

MANKAR® ULV-SPRAYING SYSTEMS PROVIDE EFFICIENT AND ENVIRONMENTALLY SOUND TECHNOLOGY FOR PROFESSIONAL WEED CONTROL

The patented segment rotation atomizer

The segment rotation atomizer patented by Mantis was developed for the undiluted application of herbicides like Roundup® UltraMax. With a vertical rotation disc it generates small droplets with a uniform size of approx. 150 µ. These are sprayed without pressure directly downwards through a segment which is adjustable between 10–55 cm (4–22"). Surplus product is collected in the housing and led back to the atomizer disc. Thus the active ingredient is dispersed optimally and the risk of drift is minimized so that only minimal quantities of herbicides are required to control weeds successfully (e.g. from 2 l per hectare or 28 oz/ac with glyphosate products).

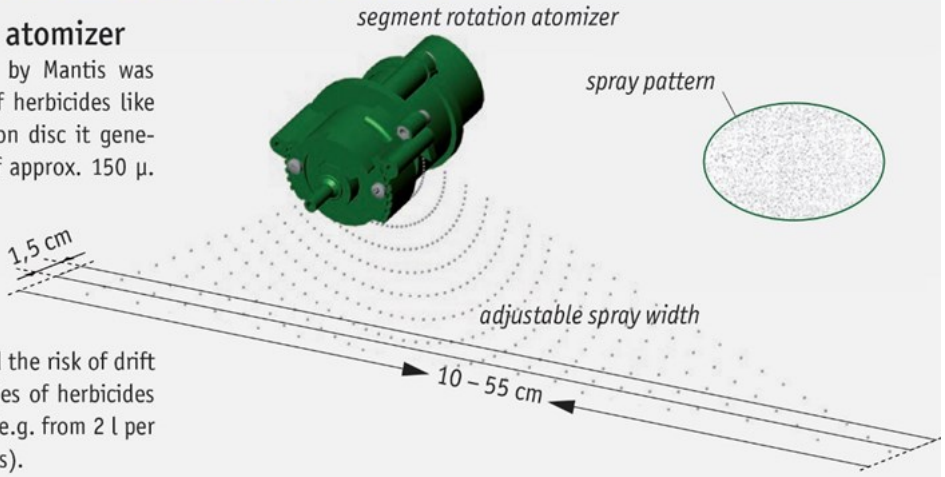

Ground-driven pump for exact, path-dependent metering

For all hand-pushed MANKAR-Roll sprayers, and many vehicle-mounted MANKAR-Drive sprayers, there is an additional feature to help save time and money:

A ground-driven pump ensures exact metering of the herbicide independent of the walking or driving speed. Even if the walking or driving speed of the user varies, the applied volume per unit of area (l/ha or oz/ac) remains constant. Wasting herbicides is avoided by using a model with a ground-driven pump. Also, this pump ensures there are no missed or insufficiently sprayed spots to eliminate the need to return for touch-ups.

MANKAR CARRY

HQ ALT 20, 30 & 45CM

DONNÉES TECHNIQUES /*TECHNICAL DATA*			
MODÈLE	**MANKAR-HQ 20**	**MANKAR-HQ 30**	**MANKAR-HQ 45**
Largeur de pulvérisation	20 cm	12 – 30 cm	15 – 45 cm
	fixe	Réglable en continu par rotation du cache	
Nombre de buses	1		
Dosage	par gravité / soupape de dosage		
Capacité du réservoir	Au choix 500 ml ou 1 litre		
Surface traitable	selon la capacité du réservoir, jusqu'à 5 000 m2 ou 1 ha		
Poids	2,6 kg		
Durée de fonctionnement	8 heures		

Mankar Roll

Pour un dosage précis et adapté au sentier.

For precise dosing and adapted to the path.

Modèles MANKAR-TWO

MODÈLES MANKAR-TWO			
MODÈLE	TWO 50 FLEX	TWO 80 FLEX	TWO 110 FLEX
N° d'article	103901	103902	103903
Largeur de pulvérisation	30 – 50 cm	60 – 80 cm	70 – 110 cm
Poids	24 kg		

ONE ou TWO = 1 ou 2 cache(s) Flex, S = levier de côté

MODÈLES MANKAR-TWO-S			
MODÈLE	TWO-S 25 FLEX	TWO-S 40 FLEX	TWO-S 55 FLEX
N° d'article	103907	103908	103909
Largeur de pulvérisation	2 x 15 – 25 cm	2 x 25 – 40 cm	2 x 40 – 55 cm
Largeur des cantilevers	maximum 50 cm chacun		
Poids	24 kg		

DONNÉES TECHNIQUES	
MODÈLES MANKAR-TWO ET -TWO-S	
Nombre de buses	2
Dosage	Pompe à roue motrice
Capacité du réservoir	1 litre
Surface traitable	jusqu'à 1 ha
Durée de fonctionnement	8 heures

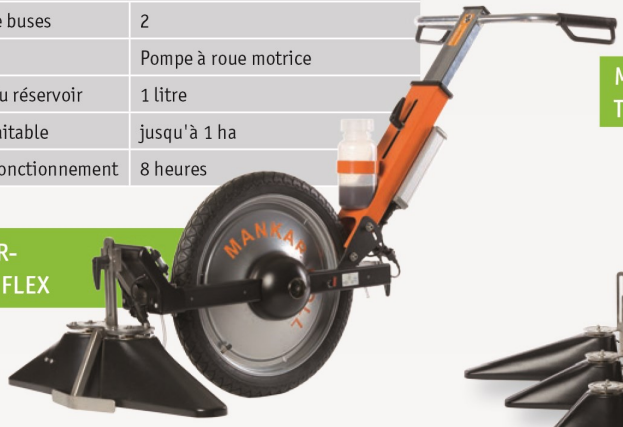

Différents caches et largeurs de pulvérisation des modèles MANKAR-TWO

Modèles MANKAR-ONE

MODÈLES MANKAR-ONE-S			
MODÈLE	ONE-S 25 FLEX	ONE-S 40 FLEX	ONE-S 55 FLEX
N° d'article	103904	103905	103906
Largeur de pulvérisation	15 – 25 cm	25 – 40 cm	40 – 55 cm
Largeur des cantilevers	50 cm maximum		
Poids	22,5 kg		

MODÈLES MANKAR-ONE	
MODÈLE	ONE 45
N° d'article	103900
Largeur de pulvérisation	45 cm
Poids	22 kg

DONNÉES TECHNIQUES	
MANKAR ONE ET -ONE-S MODÈLES	
Nombre de buses	1
Dosage	Pompe à roue motrice
Capacité du réservoir	1 litre
Surface traitable	jusqu'à 1 ha
Durée de fonctionnement	16 heures

Mankar Drive

Pour les grandes surfaces.

For large area application.

MODÈLES VARIMANT-TWO-S			
MODÈLE	**TWO-S 25 FLEX**	**TWO-S 40 FLEX**	**TWO-S 55 FLEX**
N° d'article	105411	105412	105413
Largeur de pulvérisation	2 x 15 – 25 cm	2 x 25 – 40 cm	2 x 40 – 55 cm
Largeur de travail	100 – 150 cm	130 – 180 cm	160 – 210 cm
Suspension	3 points au choix catégorie 1, 2 ou 3		
Poids	42 kg	45 kg	48 kg

DONNÉES TECHNIQUES	
Nombre de buses	2
Dosage	Pompe électrique
Capacité du réservoir	6 litres
Surface traitable	jusqu'à 6 ha
Alimentation électrique	Réseau de bord

Varimant-TWO-S 40 Flex

Mankar Drive

Pour les grandes surfaces.

For large area application.

MODÈLES VARIMANT-ONE-S			
MODÈLE	**ONE-S 25 FLEX**	**ONE-S 40 FLEX**	**ONE-S 55 FLEX**
N° d'article	105415	105416	105417
Largeur de pulvérisation	15 – 25 cm	25 – 40 cm	40 – 55 cm
Largeur de travail	max. 75 cm	max. 90 cm	max. 105 cm
Suspension	3 points au choix catégorie 1, 2 ou 3		
Poids	39 kg	41 kg	44 kg

DONNÉES TECHNIQUES	
Nombre de buses	1
Dosage	Pompe électrique
Capacité du réservoir	6 litres
Surface traitable	jusqu'à 6 ha
Alimentation électrique	Réseau de bord

Varimant-ONE-S 40 Flex

Mankar Drive

Pour les grandes surfaces.

For large area application.

Modèle Flexomant

Mankar Drive

Pour les grandes surfaces.

For large area application.

composants d'un module Flexomant

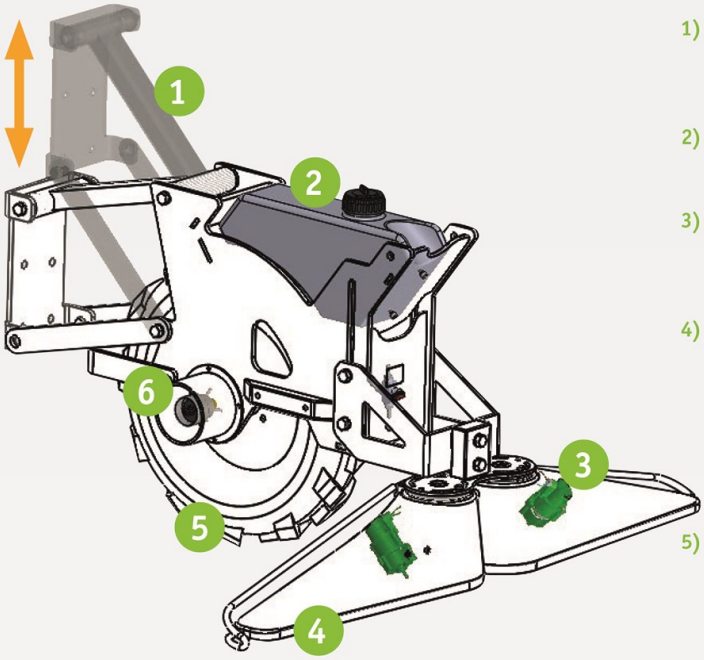

1) Grâce à un parallélogramme mobile servant aussi à monter l'appareil à un attelage de choix , un contact permanent entre la roue et le sol ainsi qu'une distance constante entre la buse ou le cache et le sol est assuré.

2) Un réservoir de 3 litres permet de traiter une surface jusqu'à 3 ha selon l'herbicide utilisé.

3) La buse rotative à segments pulvérise l'herbicide non-dilué verticale ment vers le bas et ceci sans pression. De plus la cache évite la dérive par le vent.

4) Un ou deux caches "Flex", chacun avec sa buse, peuvent être réglés à une largeur de pulvérisation de 25 à 110 cm. Sa hauteur est aussi réglable. Les caches Flex se rabattent vers l'arrière au contact avec un obstacle, la largeur de pulvérisaton s'adapte ainsi automatiquement. Les caches se règlent en continu ou peuvent être fixés. Leur forme permet p.ex. à des branches tombantes de glisser dessus les caches sans risque d'abîmer la plante de culture.

5) Une roue robuste avec un profil plus important réduit les glissements sur une terre glaiseux tout en assurant un dosage précis et régulier de l'herbicide. Le Flexomant est ainsi parfaitement adapté à des terrains accidentés.

6) Une pompe à roue motrice assure un dosage exact, dépendant du chemin mais indépendamment de la vitesse de conduite.

En fonction de la surface à traiter, un ou plusieurs modules Flexomant peuvent être montés à une attelage de choix.

Exemples de montage

1

1) Montage direct d'un module Flexomant à un attelage 3-point pour un traitement de toute la surface avec une largeur de pulvérisation jusqu'à 110 cm, par exemple sur les chemins ou dans les cultures avec des rangées étroites.

2

2) Ensemble de deux modules Flexomant, chacun avec un cache et sur un bras d'extension pour une pulvérisation sur les côtés dans les cultures en lignes comme les vergers.

3

3) Ensemble de trois modules Flexomant sur un attelage pour une couverture totale jusqu'à 330 cm de large, par exemple sur de grandes pelouses dans les parcs ou les terrains de golf.

Mankar Drive

Pour les grandes surfaces.

For large area application.

Components of a Flexomant module

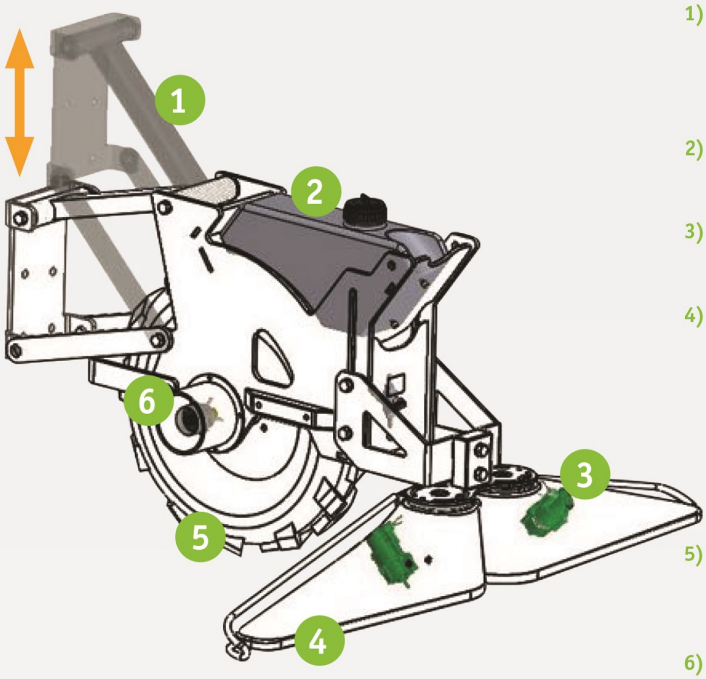

1) A parallelogram suspension system is used to connect the Flexomant module to an equipment rack of choice as well as to ensure a permanent contact of the wheel to the ground and a constant distance between ground and spray hoods.

2) The 3-litre tank can cover a surface of up to 3 ha depending on which herbicide is being used.

3) The segment rotation atomiser sprays undiluted herbicide vertically downwards, thus minimising the risk of drift.

4) One or two Flex spray hood(s), each with one segment rotation atomiser, cover a maximum spray width of 25 to 110 cm. The height of the spray hood(s) to the ground is adjustable. The spray hoods fold back upon contact with an obstacle so that the spray width is automatically adjusted, e.g. in case of irregular distance between rows. The maximum spray width can be reduced whilst keeping the Flex-mechanism, or, if the Flex-mechanism is not wanted, the spray width can be fixed.

5) A robust wheel with solid tyre profile reduces slipping on challenging surfaces like loamy soil, thus ensuring path dependent metering even under difficult conditions.

6) A wheel-driven pump ensures path dependent, exact herbicide dosage on the treated area.

Depending on the area of application one or more Flexomant modules can be fixed on an equipment rack of choice for mounting to a range of vehicles.

Mounting examples

1

1) Direct mounting of a Flexomant module to a 3-point-hitch for full surface coverage with a spray width of 110 cm, e.g. on paths or in cultivations with narrow rows.

2

2) Set of two Flexomant modules, each with one spray hood and on an extension arm for side spraying in row cultivations like orchards.

3

3) Set of three Flexomant modules on an equipment rack for full surface coverage of up to 330 cm spray width, e.g. on large lawns in parks or golf courses.

Mankar

Les avantages MANKAR

Consommation minimale d'herbicide

À partir de seulement de 1l/ha de glyphosate pour une application précise par technique de pulvérisation professionnelle ULV!

Économie de temps

Application d'herbicide non-diluée. Pas de remplissage à répétition, pas de dilution nécessaire.

Protection optimale des plantes de culture

Application très précise et conforme à la largeur choisie, sans pression, avec un risque de dérive minimale

plus léger

Faible solicitation du dos, faible compactage du sol.

Alimenté par batterie rechargeables ou circuit de bord

Faible consommation d'énergie, fonctionnement très silencieux.

Flexibilité

Indépendance de l'approvisionnement en eau.

Aucun problème d'élimination

L'agent résiduel peut être tout simplement reversé dans le récipient d'origine.

The MANKAR advantages

Minimum herbicide usage

Ex: for glyphosate from 1l/ha (34 oz/ac) thanks to the money saving professional ULV spraying technologie

Time saving

Application of undiluted herbicides mean no frequent refilling and no mixing with water.

Optimal protection of cultivated plants

Very precise and adjustable application, without pressure and minimal risk of drift

Lightweight

Less back strain, less soil compaction

Powered by rechargeable battery or circuit board

Low energy consumption, very quiet operation

Flexibility

Independant of water supply

No problem of excess hercide disposal

Any remaining herbicide can simply be returned to the original container.

EFFAROUCHEURS/BIRD SCARER

SCARYBIRD

LA SOLUTION ÉCOLOGIQUE CONTRE LES OISEAUX NUISIBLES

THE ECOLOGICAL SOLUTION FOR BIRD CONTROL

LE DISPOSITIF **SCARYBIRD** **PEUT COUVRIR UNE SURFACE D'ENVIRON 1.2 HECTARE.**

POURQUOI UTIISER CE PRODUIT ?

PARCE QUE C'EST ÉCOLOGIQUE, NON-BRUYANT POUR LE VOISINAGE, NÉCESSITE UN VENT DE SEULEMENT 2 KM/H, UTILISABLE EN TOUTE SAISON (SEMIS, AVANT RÉCOLTES), COMPÉTITIF ÉCONOMIQUEMENT.

THE **SCARYBIRD** KITE **CAN COVER AN AREA OF APPROXIMATELY 1.5 HECTARE.**

WHY SHOULD YOU USE THIS PRODUCT ?

IT'S ECOLOGICAL, NOT NOISY, NEEDS A 2KM/H WIND ONLY, USE ANY SEASON (SOWING, BEFORE HARVESTING), ECONOMICALLY COMPETITIVE.

Kit complet avec pôle de 6M

ou

Pièces vendues séparément: Oiseau seulement, tiges, cordelette et pôles 6M et 9M.

———————————————

Complete kit with 6M pole

ou

Parts sold separately: Bird only, rods, cord, 6M and 9M poles.

EFFAROUCHEURS/BIRD SCARER

SCARYBIRD

LE CERF-VOLANT : LE COEUR DU SYSTÈME !

Il est vendu seul ou associé aux mâts de 6 et 9 m.
Toile en nylon haute résistance :
- Traitement anti-UV - Anti-déchirure
- Double couture
Armature flexible en fibre de verre
Cordelette en kevlar de 2,5m avec émerillons tournants
en acier haute résistance
Taille : 56 x 155 cm
Surface protégée: Environ 1,5 ha

THE KITE: THE HEART OF THE SYSTEM!

It is sold alone or associated with the 6m and 9m poles.
High-strength nylon canvas :
- Anti-UV treatment - Anti-tear -
Double seam
Flexible fiberglass frame
2.5m kevlar string with rotating spurs in high-strength steel
Size: 56 x 155 cm
Protected area: About 1.5 ha
Surface protégée : 1,5 ha

CONSEILS D'UTILISATION :

- DÉMONTEZ L'ÉPOUVANTAIL EN CAS DE VENT ÉLEVÉ (> 45 KM/H) SI POSSIBLE
- POUR UNE MEILLEURE EFFICACITÉ, CHANGEZ SON EMPLACEMENT DE QUELQUES MÈTRES TOUTES LES SEMAINES
- POUR UNE DURÉE DE VIE PLUS LONGUE, NOUS CONSEILLONS DE DÉMONTER L'ÉPOUVANTAIL ET DE LE RANGER AU SEC EN FIN DE SAISON

TIPS:

- REMOVE THE SCARECROW IN HIGH WINDS (45 KM/H) IF POSSIBLE
- FOR BETTER EFFICIENCY, CHANGE ITS LOCATION BY A FEW METERS EVERY WEEK
- FOR A LONGER LIFE, WE RECOMMEND DISASSEMBLING THE SCARECROW AND STORING IT DRY AT THE END OF THE SEASON

Effaroucheurs/bird scarer

Bird gard pro

Protège jusqu'à 1.5 acres (0.6 hectares).

Entièrement programmable (volume, combinaison de sons, jour-nuit ou 24 heures) 8 sons d'oiseaux différents pour un contrôle efficace. La puce #122 est la puce standard.

Comprend une unité de contrôle électronique avec un haut-parleur intégré, un amplificateur de puissance, un adaptateur 110 volts AC (**ou** un ensemble de câble à batterie avec 10 pieds de câble) et un support de montage.

Protects up to 1.5 acres (0.6 hectares).

Fully programable (volume, sounds combination, day-nuit or 24 hours) 8 different bird sounds for a better control.

The Bird Gard Pro comes with the electronics already Integrated in the unit and cannot be changed after

Includes an electronic control unit with a built-in speaker, a power amplifier, 110-volt AC adapter (or battery cable assembly with 10 feet of cable) and a mounting bracket.

Bird gard pro plus

Protège jusqu'à 3.0 acres (1.2 hectares).

Entièrement programmable (volume, combinaison de sons, jour-nuit ou 24 heures) La puce #122 est la puce standard. D'autres puces sont disponibles sur commande spéciale seulement. Possibilité d'ajouter 2 haut-parleurs.

Comprend une unité de contrôle électronique avec deux amplificateurs de puissance et une carte mémoire interchangeable avec puce sonore, deux haut-parleurs avec 100 pieds de câble, adaptateur 110 volts AC, ensemble de câbles à batterie avec 10 pieds de câble et le support de montage.

Protects up to 3.0 acres (1.2 hectares).

Fully programable (volume, sounds combination, day-nuit or 24 hours) The chips are interchangeable. The # 122 chip is the standard chip. Other chips are are special order only. Possibility to add 2 more speakers.

Includes an electronic control unit with two power amplifiers and an exchangeable memory card with sound chip, two extension speakers with 100 feet of cable, 110-volt AC adapter, and battery cable assembly with 10 feet of cable and the mounting bracket.

Effaroucheurs/bird scarer

Bird gard super pro

Protège jusqu'à 6 acres (2.4 hectares).

Entièrement programmable (volume, combinaison de sons, jour-nuit ou 24 heures) La puce #122 est la puce standard. D'autres puces sont disponibles sur commande spéciale seulement. Possibilité d'ajouter 2 haut-parleurs.

Comprend une unité de contrôle électronique avec quatre amplificateurs de puissance et une carte mémoire interchangeable avec puce sonore, quatre haut-parleurs avec 100 pieds de câble, adaptateur 110 volts AC, ensemble de câbles à batterie avec 10 pieds de câble et le support de montage.

Protects up to 6 acres (2.4 hectares).

Fully programable (volume, sounds combination, day-nuit or 24 hours) The chips are interchangeable. The # 122 chip is the standard chip. Other chips are special order only. Possibility to add 2 more speakers.

Includes an electronic control unit with four power amplifiers and an exchangeable memory card with sound chip, four extension speakers with 100 feet of cable, 110-volt AC adapter, and battery cable assembly with 10 feet of cable and

Deer shield super pro pa

Protège jusqu'à 6 acres (2.4 hectares).

Comprend une unité de contrôle électronique avec un amplificateur de puissance, la carte mémoire interchangeable avec puce sonore, un haut-parleur de type PA avec 100 pieds de câble, un adaptateur 110V AC, un ensemble de câble à batterie avec 10 pieds de câble et le support de montage. Des haut-parleurs supplémentaires peuvent être ajoutés (jusqu'à trois supplémentaires pour un total de quatre).

Protects up to 6 acres (2.4 hectares).

Includes an electronic control unit with a power amplifier, interchangeable PA memory card with sound chip, a type PA speaker with 100 feet of cable, 110V AC adapter, and battery cable set with 10 feet of cable the mounting bracket. Additional speakers can be added (up to three more for a total of four).

Effaroucheurs/bird scarer

Accessoires
accessories

Haut-parleur/speaker

Câble à batterie/battery cable

Haut-parleur/speaker

Adapteur 110v/adaptor 110v

Puces/chip

Prix sur demande

NOTES

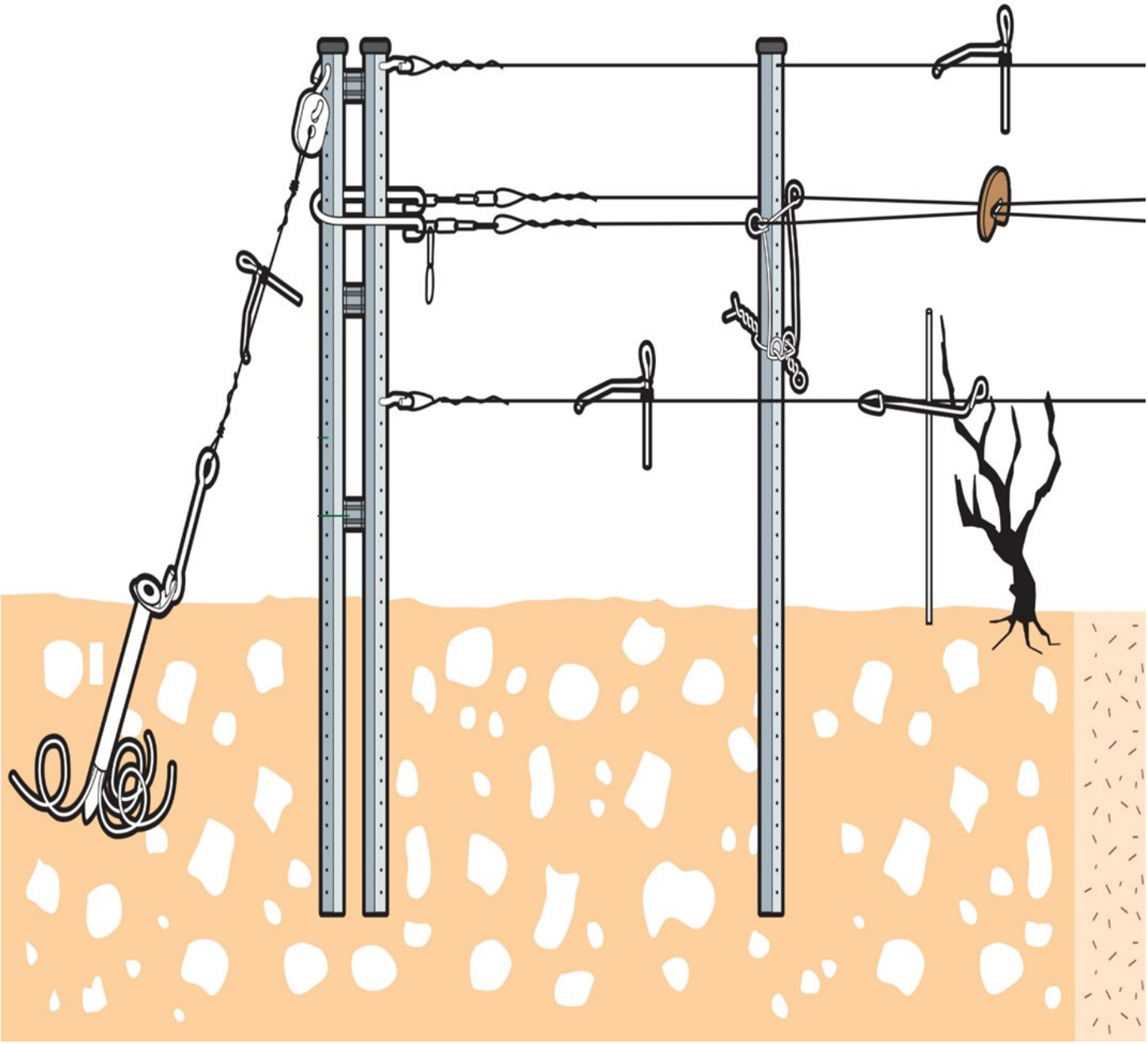

Source Faynot

PALISSAGE

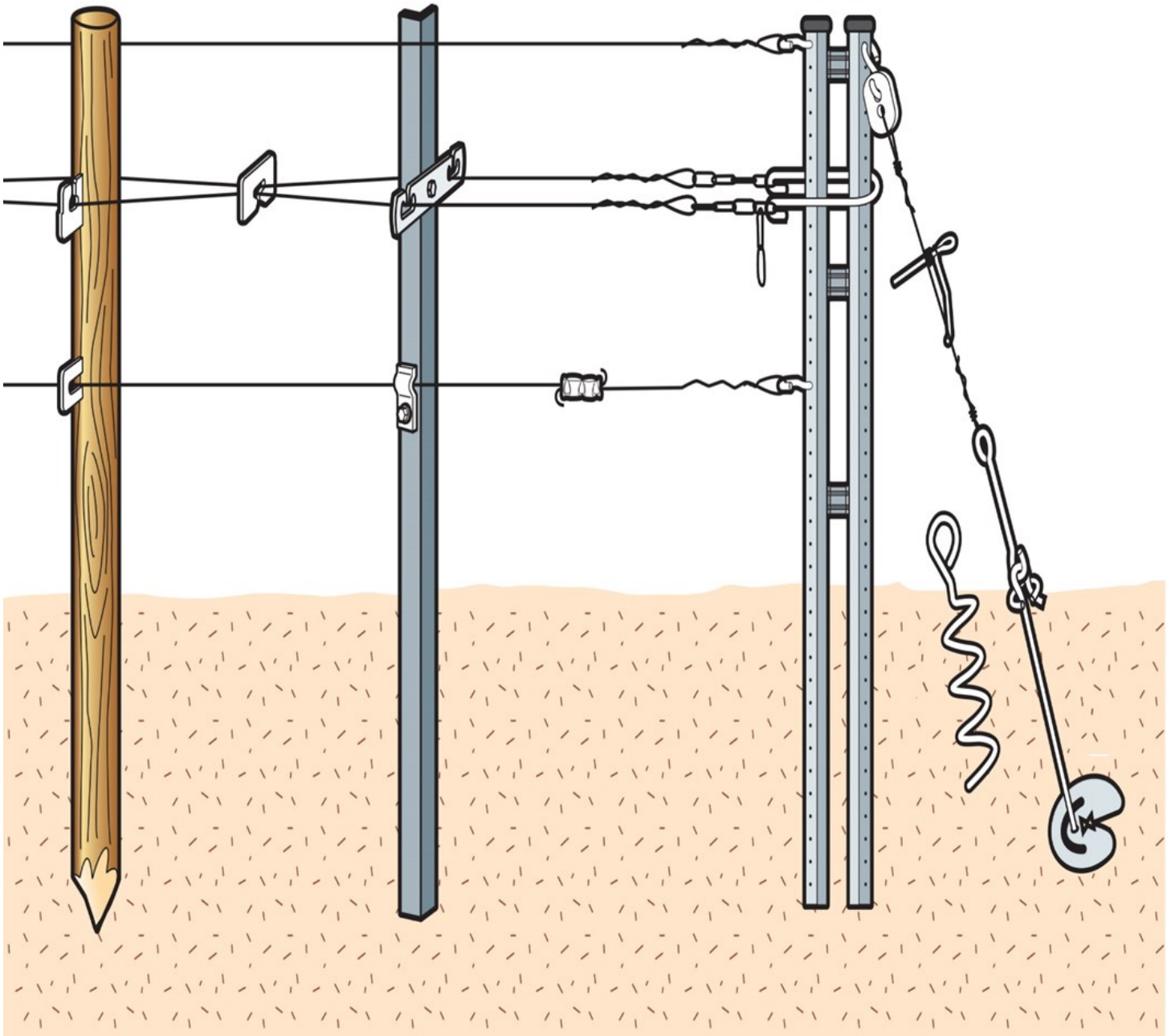

Source Faynot

TRELLISING

ATTACHES / TIES

LIENS PROTHEC

RAPIDE, EFFICACE, DURABLE, PEU D'ENTRETIEN / FAST, EASY TO USE, DURABLE, LOW MAINTENANCE

BEIGE 2 FILS/WIRES

6-8 MOIS/MONTHS

VERT/GREEN 3 FILS/WIRES

8-10 MOIS/MONTHS

MARRON/BROWN 2 FILS/WIRES

18-24 MOIS/MONTHS

NOIR/BLACK 2 FILS/WIRES

36+ MOIS/MONTHS

BIO 3 FILS/WIRES

8-10 MOIS/MONTHS

BIO 2 FILS/WIRES

8-10 MOIS/MONTHS

LIENS ÉTIRABLE CEP / STRETCHABLE CEP TIES

CEP 100M : 5 ANS / CEP 200M : 2 ANS

PINCE À LIER

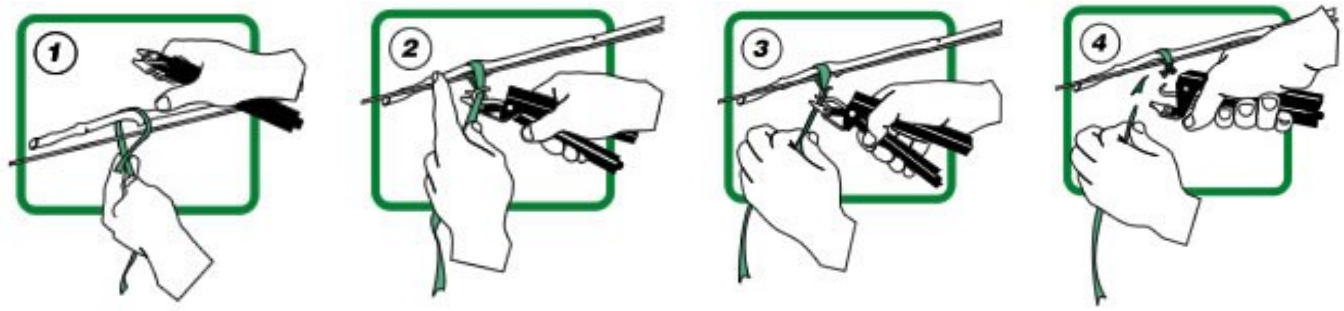

Attaches/ties

Pince Rubangel

Rubangel pince à lier

Rouleaux vendus en boite de 20

Rubangel tape tool

Rolls sold in boxes of 20

Blanc/white : 22m

Bleu/blue : 25m

Vert/green : 25m

Agrafes vendues en paquet de 4800

Staples sold in boxes of 4800

Duratool

Duratool pince à lier

Rouleaux vendus à l'unité

Duratool tape tool

Rolls sold by the unit

<u>Vert seulement/ Green only.</u>

Ressort de remplacement disponible

Replacement spring available

ATTACHES / TIES

À pommier tubulaire vert
tubular apple tree tie green

Extensible, de longue durée (4-5 ans)

Strechable, long lasting (4-5 years)

Grandeurs/Sizes:

3.5mm x 130m

Chaînette plastique
Soft chainlock

Vendu en morceaux pré-coupés de 11 pouces

-ou-

Vendu en rouleaux de 250 pieds

Sold in pieces of 11 inches long

-or-

Sold in roll of 250 feet

Rema plastoband

Bande ajustable de 120mm ou 150mm

Autre longueurs disponibles

Vendus en sac de 1000

Adjustable band 120mm or 150mm

Other lenghts available

Sold in bags of 1000

Attaches/ties

Astfix I, II & III

Astifix I

Attaches pour positionner les petites branches d'arbres.

fasteners for positioning small tree branches

500/ pqt - 500/ bag

Astifix II

Attaches pour positionner les branches d'arbres moyennes.

fasteners for positioning medium tree branches

500/ pqt - 500/ bag

Astifix III

Attaches pour positionner les plus grosses branches d'arbres.

fasteners for positioning bigger tree branches

250/ pqt - 250/ bag

ATTACHES FIL RELEVEUR/ TIES FOR

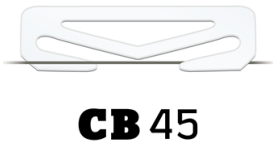

PHOTODÉGRADABLE-
PHOTODEGRADABLE

CB-DOUBLE, CB-20, CB-10:

VENDU EN SAC DE 2500 / SOLD IN BAGS OF 2500

CB-45:

VENDU EN SAC DE 1000 / SOLD IN BAGS OF 1000

AMIDOGRAF

BIODÉGRADABLE-BIODEGRADABLE

CB AMIDOGRAF AGRAFES PETIT 15MM
3400/PAQUET

CB AGRAFES AMIDOGRAF 20MM LARGE
2700/PQT

FAIT À PARTIR D'AMIDON VÉGÉTAL

MADE FROM VEGETAL STARCH

REMA BIOCLIP

BIODÉGRADABLE/BIODEGRADABLE

ATTACHE 21 MM

21 MM CLIP

1000/PQT

ATTACHES FIL RELEVEUR/ TIES FOR LIFTING WIRE

Bois bio fenox
Biodégradable-biodegradable

Bois pressé /Pressed wood

Attache 20 mm
20 mm clip
1000/pqt
1000/bag

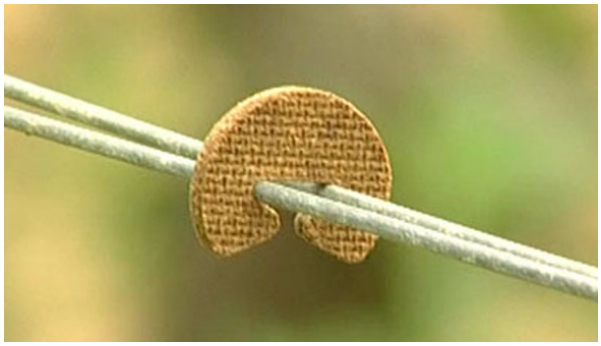

RAFFCLIP

Attaches pour rapprocher des fils ou joindre des filets. 1000/ pqt

Clips to attach 2 wires together or to be use as netting clip. 1000/ bag

Drahtex

Attaches pour rapprocher des fils ou joindre des filets. 1000/ pqt

Clips to attach 2 wires together or to be use as netting clip. 1000/ bag

Attaches/ties

NETZCLIP

Attaches pour rapprocher des fils ou joindre des filets. 1000/ pqt

Clips to attach 2 wires together or to be use as netting clip. 1000/ bag

Netzverbinder

Attaches pour filets oiseaux
Clips for netting

Vendu en sac de 500
Sold in bags of 500

Netzhalter

Attaches pour filets oiseaux
Clips for netting

Vendu en sac de 500
Sold in bags of 500

Attaches/ties

Écarteur TSAR

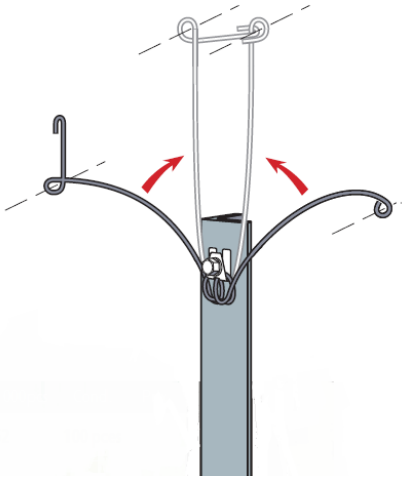

Barette Fenox Bars

Grandeurs/Sizes:

80mm
100mm
120mm
150mm
200mm
300mm
350mm
400mm
500mm

Duohalter

Holder for pairs of wire, for distances between wires of 15 cm / 6''
Can be used on wood pillars.
For wires with thickness from 10 to 18 Ga.

Système d'atttache des fils pour poteaux de bois pour une distance entre les fils de 15 cm /6''.
Pour les fils de 10 à 18 Ga

ATTACHES / TIES

TRELLIS CLIPS

2 POSITIONS -CLIPS POUR POTEAUX DE BOIS
POUR ACCROCHER LES FILS RELEVEURS
VIS NON INCLUSES

2 POSITIONS -CLIPS FOR WOODEN POST
FOR THE CATCH WIRE
SCREWS NOT INCLUDED

PRUDENT CLIP ET CRAMPES

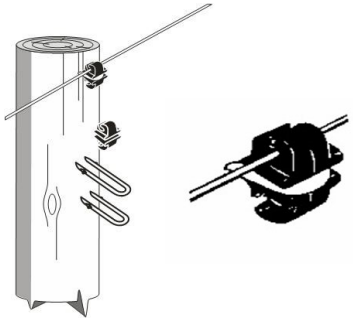

PRUDENT CLIP EN
PLASTIQUE 2 POSITIONS
500/PQT

PLASTIC PRUDENT CLIP 2
POSITIONS
500/BAG

CRAMPES À CLÔTURE 2''
500/ PQT
2'' FENCE STAPLES
500/ BAG

CRAMPES TUCKWAY STAPLES

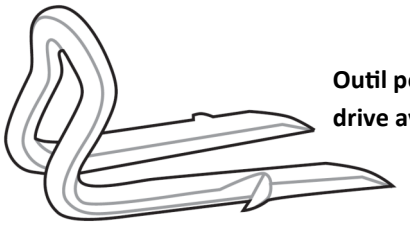

Outil pour enfoncer disponible / Tool to drive available

FIXER LES FILS SUR LES POTEAUX DE BOIS
VENDU EN BOITE DE 1000
TO FIX WIRES TO WOODEN POST
SOLD IN BOXES OF 1000

CRAMPILLON STAPLES

Évite le fendillement/ Avoids cracking

FIXER LES FILS SUR LES POTEAUX DE BOIS
VENDU EN BOITE DE 500
TO FIX WIRES TO WOODEN POST
SOLD IN BOXES OF 500

POINTE BARRETTE STAPLES

FIXER LES FILS SUR LES POTEAUX DE BOIS
VENDU EN BOITE DE 500
TO FIX WIRES TO WOODEN POST
SOLD IN BOXES OF 500

ATTACHES / TIES

Attaches bambou
Bamboo clips

Grandeurs/Sizes

1/4'' - TRC-14

1/2'' - TRC-50

5/8'' - TRC-58

Simple et ajustable
Easy and adjustable

Grandeurs/Sizes

Plastique noire 3 pouces

Plastique noire 4 pouces

Plastique noire 6 pouces

Liens réutilisable fenox

Permanent

En acier inox 18/10, le lien réutilisable fenox s'adapte à toutes les dimensions de sarments jusqu'à 25mm de diamètre. Son élasticité permet la fixation des sarments sans les blesser. Sa mise en place ne nécessite aucun outillage.

Made of 18/10 stainless steel, the reusable fenox link fits all sizes of vines up to 25mm in diameter. Its elasticity allows the attachment of the branches without hurting them. Its implementation does not require any tools.

Attaches/ties

JR Clip

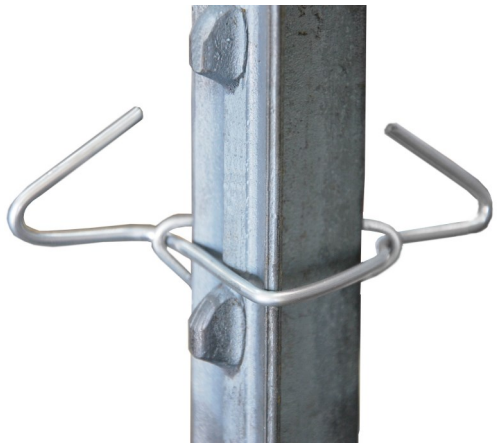

Utiliser pour sécuriser les fils amovibles doubles aux poteaux en T.

Used to attach double removable wires to a T-post.

Attache simple #133
Simple clip #133

Utilisé pour maintenir vos poteaux en T sur vos fils.

Used to attach yout T-post to the wires.

Support pour arbre
Tree holder

-Pour retenir les troncs au fils de support
-Palissage d'arbres fruitiers ou ornementaux
-Très rapide à installer
-Réutilisable

-To hold trunks to wires
-For trellising of fruits or ornamental trees
-quick installation
-Reusable

Grandeurs/Sizes : 2,5 ou/or 3 pouces/inches

Couteaux/Knifes

Couteau vendangeur
Harvesting knife

Impossible de se blesser / Impossible to get hurt

Affuté à vie / sharpened for life

Ergonomique / Ergonomic

Sécateur de précision à vendanges
Harvesting pruner

Spécial à l'achat de 5 et plus,
Informez-vous!

Special price for 5 or more,
Call us!

Gripples

Outil pour joindre deux fils ensemble et les tendre

To join and stretch two wires together

Small 1.40-2.20 mm (17-14 Ga)
Medium 2.00-3.25 mm (14-10 Ga)
Large 3.25-4.20 mm (10-7.5 Ga)

Tensionneur Gripple
Gripple tensionner

Quand vous avez beaucoup de Gripples à installer…!
Pression ajustable

When you have a lot of Gripples to install …!
Adjustable pressure

Manchons pour fils
Connector sleeves

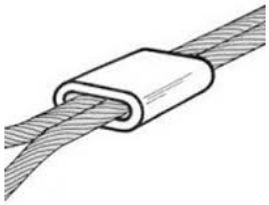

1/8—11ga—3.0mm

1/16—16ga—1.6mm

1/32—21ga—0.8mm

3/32—12.5ga—2.4mm

5/64—14ga—2.0mm

Fil / wire

Fil acier
Steel wire

Haute résistance

High strenght

Pour les fils de palissage. Grâce à son revêtement révolutionnaire, le fil **4-Life PLUS** est non seulement plus lisse que les autres types de fils, mais il durera 5 fois plus longtemps que le fil classe 3 galvanisé et 20% plus que le fil enduit 4-Life

For trellising. With its revolutionary coating, the **4-Life PLUS** wire is not only smoother than other wires, but it will last 5 times longer than galvanized class 3 wire and 20% longer than the 4-Life coated wire

14 ga x 40kg x 5150' approx.
12.5 ga x 40kg x 3390' approx.
12.5 ga ondulé / waved x 25kg x 2100' approx.

Fil plastique

Bayco: Fil de polyamide haute résistance, excellente flexibilité et tension permanente. Palissage et filets.

Bayco: High strength polyamide yarn, excellent flexibility and guaranteed tension.
Trellising and nets.

3 mm, 4 mm x 800m
5 mm x 500m
6 mm x 1000m

Esterwire: Fil polyester mono filament pour palissage et filets. Haute résistance.

Esterwire: Monofilament polyester wire for trellising and nets. High strength.

2.6mm x 1300m
3.0mm x 1000m

Dérouleur spinning jenny
Jenny wire roll unwinder

Métal / Metal

Pour un déroulement facile des fils de métal ou plastique

For an easy unwinding of metal or plastic wire

Plastique / Plastic

Chaîne et câble / Chain and cable

Pour ancrage et fil releveur

For anchoring and lifting wire

Chaînette-Chain

#2—rouleau/roll : 125’

#4—rouleau/roll : 100’

Chaîne tout usage en baril / General utility chain in barrel

Grade 30, 3/16’’, 150’ (45,7 m)
Plaquée Zinc / Zinc plated

Charge Maximale/ Working load limit :
285.4 Kg / 630lbs

Pour ancrage et fil releveur

For anchoring and lifting wire

Câble– Cable

1/8 x 500’

Galvanisé-galvanized

Ancrages / Anchors

Fenox

Grandeurs/sizes : 500mm,
600mm ou 1m

Ancres pour les sol rocheux
Anchors for stoney ground

Spirales
Spirals

Tige 3/4'' rod

Grandeurs/sizes :
30'' x4 x 3/4''
40'' x4 x 3/4''
48'' x4 x 3/4''

Outil enfonce-amarre pour ancres Fenox disponible

Setting tool for anchors Fenox available

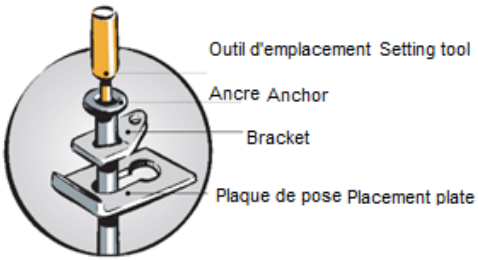

Poteaux / posts

Magon MG

Meilleur rapport qualité-prix

Best quality-price

Intermédiaire 32R

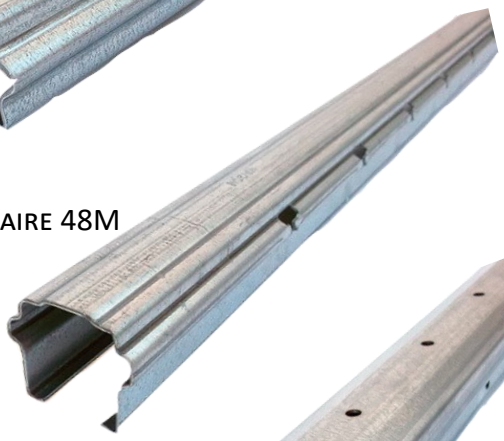

Intermédiaire 48M

Poteau de bout MG58

Joints pour poteaux de 4 pi disponibles / 4' posts unions available

Poteau intermédiaire MG 32R

Acier galvanisé selon la norme / Galvanized

Épaisseur / Thickness : 1.8mm

Dimensions : 51x32mm

Longueur / Lenght : 2.4m

Distance entre les encoches de 100mm

Encoche en H

Poteau intermédiaire MG 48M

Acier galvanisé selon la norme / Galvanized

Épaisseur / Thickness : 1.8mm

Dimensions : 51x48mm

Longueur / Lenght : 2.4m

Distance entre les encoches de 100mm

Encoche en H

Poteau de bout MG 58

Acier galvanisé selon la norme / Galvanized

Épaisseur / Thickness : 2.0mm

Dimensions : 67x58mm

Longueur / Lenght : 2.6m

Distance entre les encoches de 100mm

Autres longueurs sur demande

Others lenghts upon request

Poteaux de cèdre / Cedar post

Arrondis /Rounded

Disponible sur demande

Available on demand

8' or 9' long

3'',4'',5'',6'' diamètre/diameter

Tuteurs / stakes

Bambou / Bamboo

Longueurs et épaisseur / size and thickness

3’ / 10-12 mm 250/pqt
4’ / 12-14 mm 250/ pqt
5’ / 14-16 mm 150/ pqt
6’ / 18-20 mm 100/pqt
8’ / 22-24mm 50/pqt
10’ / 24-26 mm 50/ pqt

Couvre sol / Ground cover

Texmulch

Pour paysagement et culture

For lanscaping and culture

Texmulch
Tissé et résistant
Woven and tough

1.22m x 100m
3.66m x 100m
4.57m x 100m

Noir ligné vert
Black with green stripes

Clôture / Fences

Ez-Fence

Facile d'installation

Easy to install

Grandeur:

4' x 50' vert forêt/vert fluo

4' x 150' orange/ Vert forêt

4' x 500' disponible sur demande

Les capuchons et les manchons peuvent être vendus séparément.

Size:

4' x 50' dark green/ fluorescent green

4' x 150' orange/ dark green

4' x 500' available on demand

Caps and sleeves can be sold separately.

Barrière visuelle / Visual barrier

La barrière visuelle est durable, légère et facile à installer. Elle est aussi réutilisable.

The visual barrier is durable, light and easy to install. It is also reusable.

Grandeur/Size:

4' x 150'

orange

Contre les chevreuils / Deer fence

excellent choix pour garder les animaux indésirables hors des cours, des jardins et des vergers. Dans de nombreux cas l'efficacité peut être augmentée avec un fil électrique. Beaucoup plus léger et plus facile à installer que les fils tissés.

Polypropylène traité uv maille 2''x2''.

Great choice to keep unwanted animals out of courtyards, gardens and orchards. In many cases efficiency can be increased with an electrical wire. Much lighter and easier to install than woven yarns.

UV treated polypropylene 2''x2'' mesh.

Filets / netting

Anti-oiseaux
Bird netting

Traité UV 10 ans—Blanc

UV stabilized 10 years—White

Grandeurs/Sizes :

-5m x 300m

-6.5m x 300m

10m x 300m

15m x 300m

20m x 300m

Traité UV 5 ans—Vert

UV stabilized 5 years—Green

Grandeurs/Sizes :

7.5’ x 21’
7.5’ x 50’
7.5’ x 100’
15’ x 15’
15’ x 50’
15’ x 100’
15’ x 500’
30’ x 30’
30’ x 50’
30’ x 100’
30’ x 500’

Anti-insectes / Insect netting

Filets blancs **6x8 mesh 55GR** (Scarabées, coccinelle, chrysomèle adulte, guêpe)

Filets blancs **18x18 mesh 40 GR** (Jeune chrydomèle, Coccinelle, Guêpe)

Filets verts 40x40 mesh 70 GR (Drosophile - mouche à fruits, Mouche blanche, thrips, pucerons)

White nets **6x8 mesh** (Scarab Beetle, ladybug, adult cucumber bettle, wasp)

White nets **18x18 mesh** (young cucumber beetle, ladybug, wasp)

Green nets 40x40 mesh (DrosophilA - fruit fly, Whitefly, thrips, aphids)

Appellez-nous pour connaître les prix et disponibilité en stock.

Call us to find out prices and availability in stock.

Filets / netting

VIN DE GLACE / ICEWINE

5mm x 8mm maille avec couture centrale renforcée
Bordures noires renforcées avec des oeillets
Installation permanente
90 gsm

5mm x 8mm mesh with reinforced center stripe
Black, reinforced edges with eyelets
Permanent installation
90 gsm

VINESIDE

Tous les filets sont fabriqués à partir de monofilament cylindrique 100% vierge H.D.P.E. avec des bandes et des bords renforcés. Toutes les coutures sont 100% fermées overlock pour une garantie UV de 10 ans.

- Filet non permanent idéal pour un flux d'air et de lumière supplémentaires
- Protection contre les oiseaux légère à modérée

N'est généralement pas recommandé pour protéger contre les cerfs.

All nets are made from 100% virgin H.D.P.E. cylindrical mono-filament with reinforced strips and edges for strength. All are 100% lockstitched to carry a 10 -year pro-rata UV warranty against product failure.

- Non-permanent fruit zone netting ideal for added airflow and light
- Light to moderate bird pressure

Generally not recommended to protect against deer

PROTECTION

Bisodisac
Manchon de protection vigne et arbres
100% BIODÉGRADABLE

NOUVEAUTÉ

MANCHONS DE PROTECTION EN PAPIER RENFORCÉ POUR PLANTATION DE VIGNE ET ARBRE.

100 % BIODÉGRADABLE ET RECYCLABLE.

100 % EFFICACE (ANTI RONGEUR, ANTI HERBICIDE, ANTI COUP DE CHALEUR, ANTI DÉCHIRURES)

100 % NATUREL, ISSU DE FORÊT GÉRÉE DURABLEMENT. FIBRES NON-BLANCHIES.

REINFORCED PAPER PROTECTION FOR VINE AND TREES.

100 % BIODÉGRADABLE AND RECYCLABLE.

100 % EFFICIENT (ANTI RODENTS, ANTI WEEDKILLER, ANTI HEATSTROKE ANTI TEAR)

100 % NATURAL, FROM SUSTAINABLY MANAGED FOREST. NON-BLEACHED FIBERS.

RÉSISTANCE REMARQUABLE DANS LES CONDITIONS MÉTÉOROLOGIQUES SÉVÈRES:

SOLEIL: SANS COUP DE CHALEUR, LA PLANTE RESPIRE.

PLUIE: PAPIER TRAITÉ POUR GARDER SA FORCE LORSQUE MOUILLÉ.

VENT: MATÉRIEL RENFORCÉ, QUI NE SERA PAS TORDU PAR UN VENT FORT.

GRANDEURS/SIZES:

12 POUCES/INCHES (30 CM)

16 POUCES/INCHES (40 CM)

20 POUCES/INCHES (50 CM)

24 POUCES/INCHES (60 CM)

LARGEUR 4 '' (10 CM) WIDTH
10-12 OU/OR 36 MOIS/MONTHS

REMARKABLE RESISTANCE IN SEVERE WEATHER CONDITIONS:

SUNLIGHT: NO HEATING DAMAGE, THE PLANT BREATHES.

RAIN: TREATED PAPER TO KEEP ITS STRENGHT WHEN IT IS WET.

WIND: REINFORCED MATERIAL, NOT TO BE TORN BY STRONG WIND.

Sans nettoyage, abordable, sans pollution!
No clean-up, affordable, no pollution!

PROTECTION

WINYTUB

MANCHONS DE PROTECTION RIGIDE À DOUBLE PAROI ALVÉOLAIRE

PROTECTION CONTRE RONGEURS, ACTIONS MÉCANIQUES ET CHIMIQUES. FACILE À POSER. S'ADAPTE À TOUS LES TUTEURS.

POLYÉTHYLÈNE TRAITÉ ANTI-UV

RÉUTILISABLE, DURÉE DE VIE 4 À 5 ANS

FAVORISE LA REPRISE

RIGID PROTECTIVE SLEEVES WITH DOUBLE CELLULAR WALL

PORTECTION AGAINST RODENTS, MECHANICAL AND CHIIMICAL ACTIONS. EASY TO INSTALL, ADAPTS TO ALL GUARDIANS.

ANTI-UV TREATED POLYETHYLENE

REUSABLE, DURABILITY 4 TO 5 YEARS

PROMOTES RECOVERY

HAUTEUR / HEIGHT	COULEUR / COLOR	DIAMÈTRE / DIAMETER	QTÉ PAR PQT / QTY PER PACK
550 mm (Environ /about 21.5 po)	Vert	95 mm (Environ/ about 3.5 po)	25

Protection

Blue-X

Grandeurs/Sizes:

24 pouces/inches

30 pouces/inches

48 pouces/inches

54 pouces/inches

Les protecteurs Blue-X sont des tubes de croissance qui permettent à vos plants de profiter pleinement des bienfaits de la lumière bleue naturelle en vous permettant d'augmenter le diamètre de la tige du plant et d'accélérer sa croissance.
Protection contre les animaux.

Blue-X shelters are grow tubes that allow plants to fully enjoy the benefits of natural blue light that will promote the growth of the stem and help the plant to grow.
Protection against animals.

Silobag Sac à gravier

Gravel bag

Pour tenir les filets ou les toiles hivernales en place. Peuvent être réutilisés. Tissus et corde traités UV pour une espérance de vie de 5 ans. Se place facilement sur une palette.

Plus de crampes de métal à ramasser et racheter!

To hold nets or winter covers in place. Can be reused. Material and cord UV treated for a 5 years expected life. Can be easily placed on a pallet.

No more metal cramps to buy and pick-up each year !

GRANDEURS / SIZES

0.7 m (28 po) x 27 cm (10.5po)

1.2 m (47po) x 27 cm (10.5po)

DU GRAVIER À LA PLACE DU SABLE : C'EST PRIMORDIAL !

Il est possible de conserver ses silo-sacs de nombreuses années, à condition de suivre des conseils d'utilisation simples.
LES BOUDINS, S'ILS SONT REMPLIS DE GRAVIERS :

- NE SE GORGENT PAS D'EAU
- RESTENT SOUPLE, RÉSISTANTS ET FLEXIBLES
- LE CONTENU NE PEUT PAS GELER EN HIVER CAR LA PLUIE EST ÉVACUÉE
- MANIABILITÉ AVEC UN REMPLISSAGE LÉGER (CA. 75%)
- S'ADAPTE MIEUX AUX IRRÉGULARITÉS DU SILO
- REMPLIR AVEC DU GRAVIER COURANT, CALIBRE 0/8
- PRÉVOIR ENVIRON 10-12KG PAR SILOBAG, C'EST SUFFISANT

Protection

Toiles hivernales
Winter covers

Toiles protectrices pour l'hiver
Vendu en rouleaux de 1.75m x 100m
(6' x 36')

Protective cover for the winter
Sold in rolls of 1.75m x 100m
(6' x 36')

Polyester non tissé / Nonwoven polyester

rencontre les normes de poids et d'épaisseur 180 Gr

meets the standards of weight and thickness 180 gr

Crampes métal
Steel staples

Pour Ancrer vos tapis de sol ou toiles hivernales au sol. 6 ''
Vendu en boite de 1000.

To anchor your ground cover or winter cover to the ground. 6 ''
Sold in boxes of 1000.

Vous cherchez une solution plus écologique ? Voir p.61 Silobag
Searching for an eco-friendly solution ? See p.61 Silobag

Machinerie/machinery

Sarcleur LPO-400H / Rotary tiller

Écimeuse PN1-240 or 250 / Trimming bar

Machinerie/machinery

Pré-tailleuse / pre prunner

Épampreuse / desuckering machine

Machinerie/machinery

Effeuilleuse / Leaf remover EF2000

Effeuilleuse / Leaf remover EF3000

Modules de précision pour l'application raisonnée des désherbants et produits de biocontrôle.

Résultat

Le désherbage foliaire en toute saison et en toute sécurité

MACHINERIE/MACHINERY

19

Pulvérisation confinée : La pulvérisation est confinée sous le capot dont la hauteur est ajustée par la roue en contact avec le sol.
La roue en métal réduit la dérive dans la zone enherbée du rang et assure une limite de transition rectiligne.

Ajustement de la largeur traitée : Le capot et son prolongement souple peuvent se glisser à l'aide des trous oblongs pour choisir la largeur de traitement voulue. Il est aussi possible de régler l'inclinaison du capot.

Réglages de la hauteur , inclinaison , orientation de la buse de la buse et glissement du porte buse sur le tube métallique se font aisément .

Bavette souple :La bavette souple travaille en déformation en cas de rencontre du cep ou du piquet. L'extrémité contourne le cep en se rabattant . Pas de système de pivotement qui frappent le cep.

Accès facile pour les réglages: Le basculement du capot se réalise aisément par le déssérage de deux vis .

Tondeuse trèfle
Tonte sur le rang pour vigne

L'enherbement sur les rangs de vignes est une solution efficace pour maîtriser l 'érosion. Cependant un contrôle rigoureux de l'herbe est indispensable.

Une conception originale de part sa forme, lui permettant de s'insérer entre les piquets et les pieds de vignes

Description

- Tondeuse équipée de six lames aspirantes et rétractables qui assurent une coupe nette
- Peu de projection
- Largeur de coupe sur le rang : 40 cm
hauteur de coupe et suivi de terrain assurés par un patin réglable en hauteur et un parallélogramme et ressort compensateur de poids
- Plateau de tonte escamotable et réglable en inclinaison manuelle ou hydraulique suivant option rappel par ressort réglable pour le passage entre les pieds de vignes et les piquets
- Protection extérieure en plastique pour le passage des pieds en douceur
- Entraînement par moteur hydraulique, cylindré 8 cm3 et courroie
- Nécessite un débit d'huile de 25 litres / mn Pression 120 bars maxi (voir option limiteur)
- Vitesse d'avancement 3 à 4 km/h
- En option un kit de relevage hydraulique, ou d'inclinaison et de délestage moteur
- A utiliser de préférence pour des vignes palissées

Cachet du revendeur

MACHINERIE/MACHINERY

Passage des pieds de vignes

Patin de terrage réglable en hauteur donnant le suivi de terrain, et la hauteur de coupe

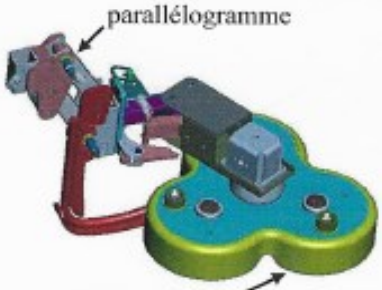

Sens d'avancement

Exemple de montage possible:

Tondeuse centrale et tondeuse trèfle inter cep

Option :

Relevage hydraulique réf : 216 ou 612 suivant année

Inclinaison hydraulique réf:217

Délestage de la pression hydraulique sur les moteurs réf: 218

cote d'encombrement

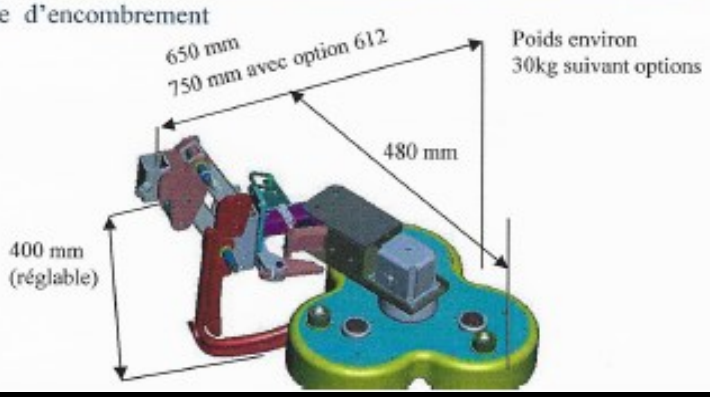

Inclinaison : manuelle ou hydraulique

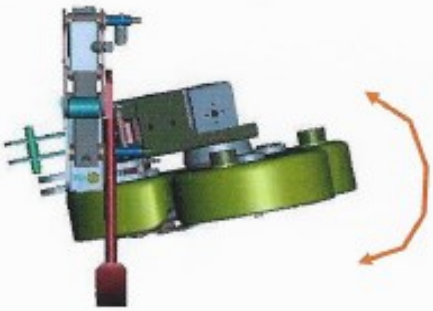

Distributeur des produits suivants pour / Distributor of this products for:

https://www.gmabe.com/

Robots Naio

La robotique au service de l'agriculture

https://www.naio-technologies.com/

Oeliatec

Solutions de désherbage à l'eau chaude

https://www.oeliatec.fr/

Système Aqua 4D

Traitement de l'eau sans produits chimiques

https://aqua4d.com/fr/